Bemerkungen/Notes:

1. Magnetschloss für elektrischen Kurzzeitbetrieb (monostabiler Magnet mit reduzierter Einschaltdauer).
   Darstellung in verriegelter Position. Auslieferungszustand: Nicht verriegelt.
   Solenoid lock for electric temporary duty (monostable solenoid with reduced duty cycle).
   Shown in latched position. Delivery status: Not locked.

2. Nennspannung: 24VDC
   Nominal voltage: 24 VDC

3. Betriebstemperatur: 0°C bis 80°C
   Operating temperature: 0°C to 80°C

4. Spannungsbereich: 21.6 VDC bis 25.4 VDC im Bereich der Betriebstemperatur
   Operating voltage: 21.6 VDC to 25.4 VDC across operating temperature range

(2) 5. Einschaltdauer: 2% ED
   Duty cycle: 2% ED

6. Nennwiderstand: 16 Ohm
   Nominal resistance: 16 Ohm

7. Nennleistung: 36 W
   Nominal power: 36 W

8. Nennstrom: 1.5 A
   Nominal current: 1.5 A

9. Schaltleistung des Schalters S1: min. 0.25 A/ 24V DC
   max. 0.8 A/ 125V AC (bei 30°C)
   Switching capacity of switch S1: min. 0.25 A/ 24V DC
   max. 0.8 A/ 125V AC (at 30°C)

10. Last zum elektrischen Entriegeln: max. 400 N
    Load force for electric unlocking: max. 400 N

11. Statische Zuhaltekraft bis Bruch: min. 1600 N
    Static holding force until breakage: min. 1600 N

12. Litzenfarbe:
    gelb/ gelb (Schalter S1)
    blau/ blau (Magnet)
    Color of wire:
    yellow/ yellow (switch S1)
    blue/ blue (solenoid)

13. Befestigungsmöglichkeiten:
    Durchgangsbohrungen oder stirnseitige Gewinde
    Possible fixations:
    Through holes or frontal threads

14. Notentriegelung:
    Freihalten des angegebenen Raumes erforderlich
    Emergency opener:
    Stated area must kept free

15. Schließkloben:
    Durchmesser ≤ 6mm
    Externen Anschlag vorsehen; max. zulässiger Überhub 1mm
    Keeper:
    Diameter ≤ 6mm
    external stop recommended; maximum overtravel 1mm

16. Bevorzugte Einbaulage:
    Hebel der Notentriegelung oben
    Preferred mounting orientation:
    Lever of emergency opener upwards

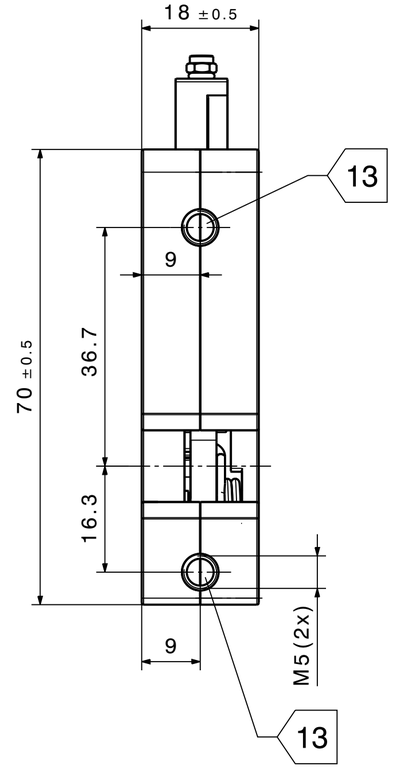

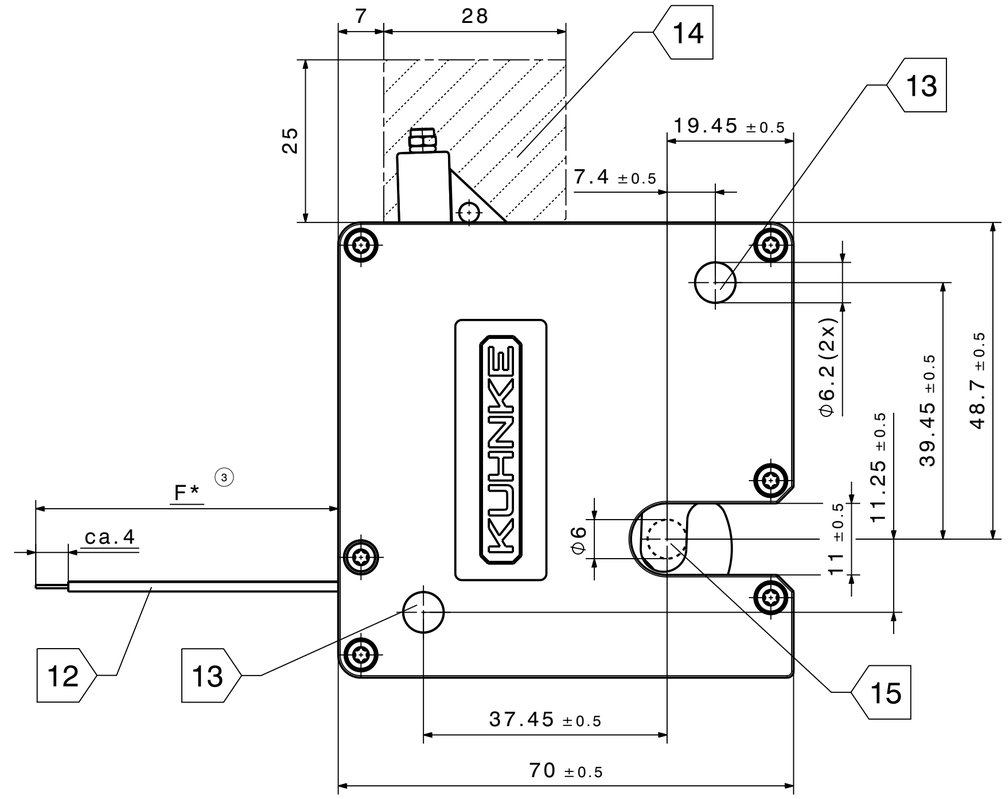

17. Belegung/ Configuration:

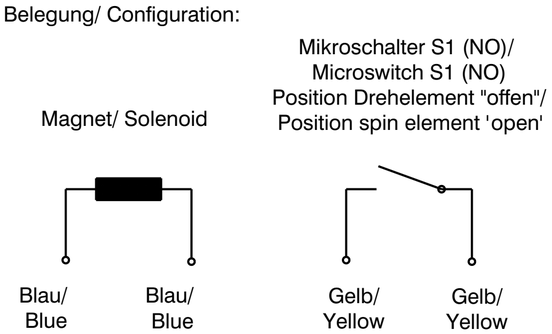

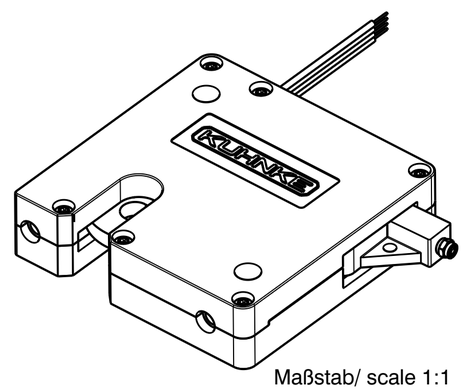

Maßstab/ scale 1:1
m ~ 150g

(3)
* Standardlitzenlänge F = 180 mm.
Abweichungen siehe Bestellformel z.B.
Magnetschloss SL 7010 - F118:
F118 = 118 cm = 1180 mm.
* Standard wire length F = 180 mm.
For deviations see an order specification, e.g.
Solenoid lock SL 7010 - F118:
F118 = 118 cm = 1180 mm.

Litzenlänge/ Wire lenght (mm)	Toleranz/ Tolerance (mm)
< 1000	± 25
≥ 1000	± 50

(2) 18. Wird das Produkt in eine Maschine eingebaut oder mit anderen Maschinen zu einer Maschine zusammengebaut, so ist vor Inbetriebnahme zu prüfen, ob die Maschine, in die das Produkt eingebaut werden soll, den Bestimmungen der EG-Richtlinien entspricht.
If the product is installed in a machine or assembled with other machines to form a machine, it must be checked before start of operation whether the machine into which the product is to be installed complies with the regulations of the EC directives.

Copying of this document and giving it to others and the use or communication of the contents thereof are forbidden without express authority. Contravention of this restriction will constitute an evident abuse and result in a liability to the payment of damages. All rights are reversed in the event of the grant of patent or registration of a utility model or design.

Weitergabe sowie Vervielfältigung dieser Unterlage, Verwertung und Mitteilung ihres Inhalts nicht gestattet, soweit nicht ausdrücklich zugestanden. Zuwiderhandlungen verpflichten zu Schadenersatz. Alle Rechte für den Fall der Patenterteilung oder Gebrauchsmuster-Eintragung vorbehalten.

Ersatz für / Replacement for

Catia V5

Kanten / Edges ISO13715

Toleranz / Tolerance ISO2768-mH

Dimensionelle Tolerierung/ Dimensional Tolerancing Size ISO14405

Format Doc.Size A2 ISO128

Passmaß / Fit Size | Abmaß / Deviation

Tolerierung/ Tolerancing ISO8015

Oberfläche / Surface ISO1302

Version/Version	1	2	3
TA-Nr./TI No	10289742	10306145	10311189
Datum/Date	02.06.21	06.06.23	24.01.24
Name/Name	Kasch	Range	Range

Fertigzustand / State of Progress

Vorschrift / Technical Specification

Werkstoff/ Material

Artikel-Nr./Item No: multi. (3)

	Datum/Date	Name/Name
gezeichnet/drawn	02.06.2021	Kasch
geprüft/checked	12.02.2024	Stegelm.
freigeg./released	12.02.2024	Nuppenau

Benennung: Magnetschloss SL 7010 (selbstverriegelnd) MB

Description: Solenoid lock SL 7010 (self-locking) MB

KENDRION

Maßstab/Scale	Firma/Comp.	Status/State	Dokument-Nr./Document No	Blatt/Sheet
1.5:1	IAC		10289759	0